FICHA TÉCNICA DE PRODUTO

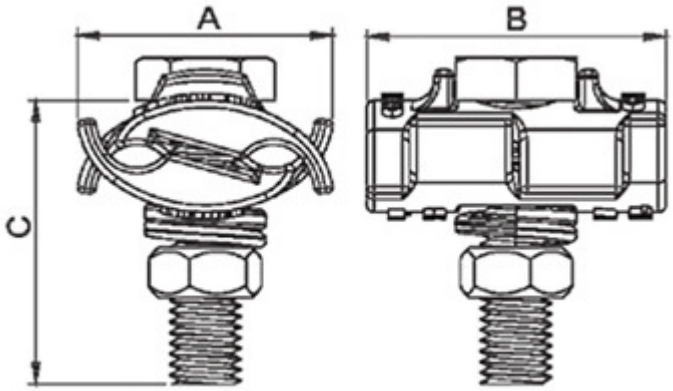

Produto:
Conector Paralelo em Bronze com Parafuso 16-50mm²

Código:
TEL-731

Descritivo Técnico:
Conector paralelo em bronze natural para cabos de cobre 16-50mm². Parafuso, porca e arruela de pressão galvanizado a fogo M10.
A: 36 mm
B: 42 mm
C: 40 mm

Utilização:
O conector paralelo em bronze é utilizado para fazer conexão entre dois cabos de cobre de área de secção de até 50mm² paralelamente. Mais informações e detalhes em www.tel.com.br

Peso: 0,120 Kg

Norma:
5419/3:2015

FICHA TÉCNICA DE PRODUTO

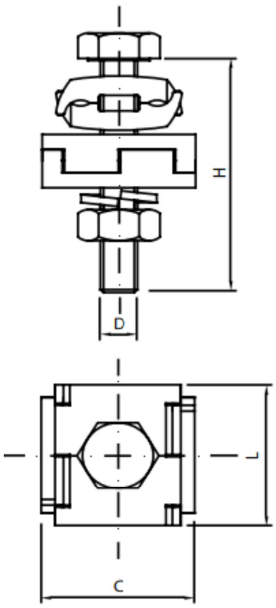

Produto:
Conector paralelo duplo em bronze com acessorios em Aço Galvanizado à Fogo
16-50mm²

Código:
TEL-734

Descritivo Técnico:
Conector paralelo em bronze natural para cabos de cobre 16-50mm². Parafuso, porca e arruela de pressão em Bronze M10.
L: 36,5 mm
H: 60 mm
C: 36,5 mm
D: M10

Utilização:
O conector paralelo em bronze é utilizado para fazer conexão entre dois cabos de cobre de área de secção de até 50mm² paralelamente. Mais informações e detalhes em www.tel.com.br

Peso: 0,125 Kg

Norma:
5419/3:2015