FICHA TÉCNICA DE PRODUTO

Termotécnica
Para-raios

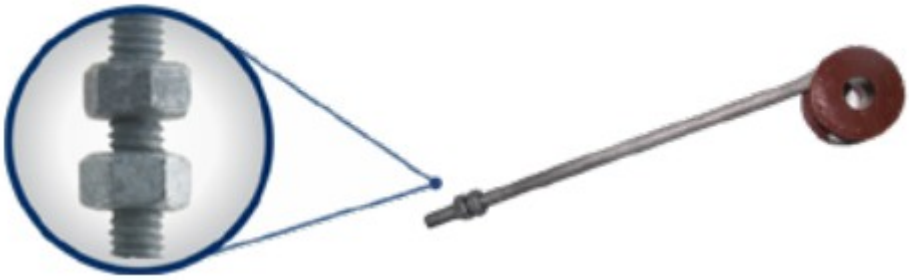

PRODUTO	CÓDIGO	PESO
Suporte Guia Protetor Simples Rosca Mecânica	TEL-210	(0,160 ± 0,007) kg

DESCRITIVO TÉCNICO

Suporte guia protetor simples em aço galvanizado a fogo com roldana de polipropileno e rosca mecânica UNC 5/16".

UTILIZAÇÃO

O suporte guia é utilizado para fixar o cabo nos caminhos descritos em projeto e onde é necessário afastar o cabo da captação e/ou descida dos demais elementos existentes (telhas, paredes, etc). O cabo deve ser passado no furo da roldana de polipropileno, portanto, sugere-se que todos os suportes sejam passados pelo cabo antes da instalação afim de facilitar a mesma.

PRODUTO CONFORME NORMA 5419:2015-3

FICHA TÉCNICA DE PRODUTO

Termotécnica
Para-raios

PRODUTO	CÓDIGO	PESO
Suporte Guia Protetor Simples Fixação p/ Chumbar	TEL-220	(0,160 ± 0,007) kg

DESCRITIVO TÉCNICO

Suporte guia protetor simples em aço galvanizado a fogo com roldana de polipropileno e fixação para chumbar.

UTILIZAÇÃO

O suporte guia é utilizado para fixar o cabo nos caminhos descritos em projeto e onde é necessário afastar o cabo da captação e/ou descida dos demais elementos existentes (telhas, paredes, etc). O cabo deve ser passado no furo da roldana de polipropileno, portanto, sugere-se que todos os suportes sejam passados pelo cabo antes da instalação afim de facilitar a mesma.

PRODUTO CONFORME NORMA 5419:2015-3

FICHA TÉCNICA DE PRODUTO

Termotécnica
Para-raios

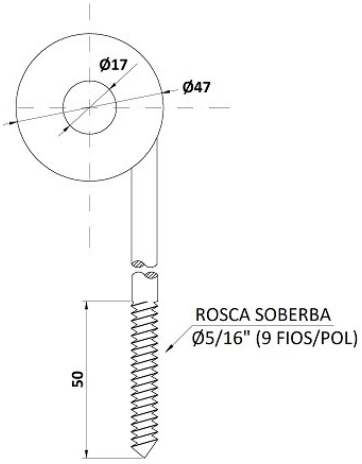

PRODUTO	CÓDIGO	PESO
Suporte Guia Protetor Simples Fixação Rosca Soberba H=200mm	TEL-230	(0,155 ± 0,007) kg

DESCRITIVO TÉCNICO

Suporte guia protetor simples em aço galvanizado a fogo com roldana de polipropileno e fixação Rosca Soberba.
H=200mm

UTILIZAÇÃO

O suporte guia é utilizado para fixar o cabo nos caminhos descritos em projeto e onde é necessário afastar o cabo da captação e/ou descida dos demais elementos existentes (telhas, paredes, etc). O cabo deve ser passado no furo da roldana de polipropileno, portanto, sugere-se que todos os suportes sejam passados pelo cabo antes da instalação afim de facilitar a mesma.

PRODUTO CONFORME NORMA 5419:2015-3

FICHA TÉCNICA DE PRODUTO

Termotécnica
Para-raios

PRODUTO	CÓDIGO	PESO
Suporte Guia Protetor Simples para Aparafusar	TEL-240	(0,205 ± 0,009) kg

DESCRITIVO TÉCNICO

Suporte guia protetor simples em aço galvanizado a fogo com roldana de polipropileno.

UTILIZAÇÃO

O suporte guia é utilizado para fixar o cabo nos caminhos descritos em projeto e onde é necessário afastar o cabo da captação e/ou descida dos demais elementos existentes (telhas, paredes, etc). O cabo deve ser passado no furo da roldana de polipropileno, portanto, sugere-se que todos os suportes sejam passados pelo cabo antes da instalação afim de facilitar a mesma.

PRODUTO CONFORME NORMA 5419:2015-3

FICHA TÉCNICA DE PRODUTO

Termotécnica
Para-raios

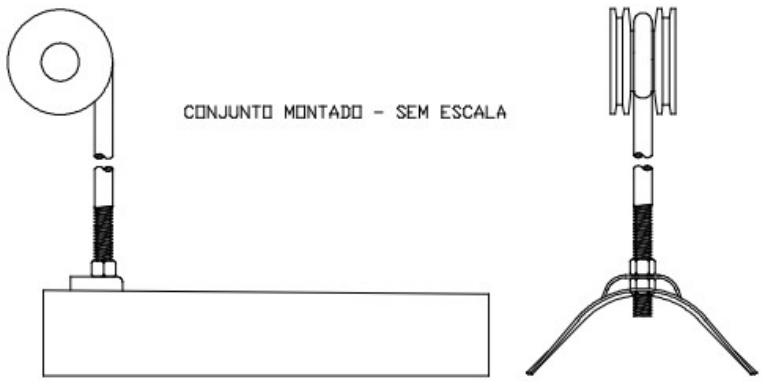

PRODUTO	CÓDIGO	PESO
Suporte Guia Simples H=200mm com Chapa Ondulada	TEL-300	(0,210 ± 0,009) kg

DESCRITIVO TÉCNICO

Suporte guia simples em aço galvanizado a fogo com roldana de polipropileno.
H=200mm

UTILIZAÇÃO

O suporte guia é utilizado para fixar o cabo nos caminhos descritos em projeto e onde é necessário afastar o cabo da captação e/ou descida dos demais elementos existentes (telhas). O cabo deve ser passado no furo da roldana de polipropileno, portanto, sugere-se que todos os suportes sejam passados pelo cabo antes da instalação afim de facilitar a mesma.

PRODUTO CONFORME NORMA 5419:2015-3