FICHA TÉCNICA DE PRODUTO

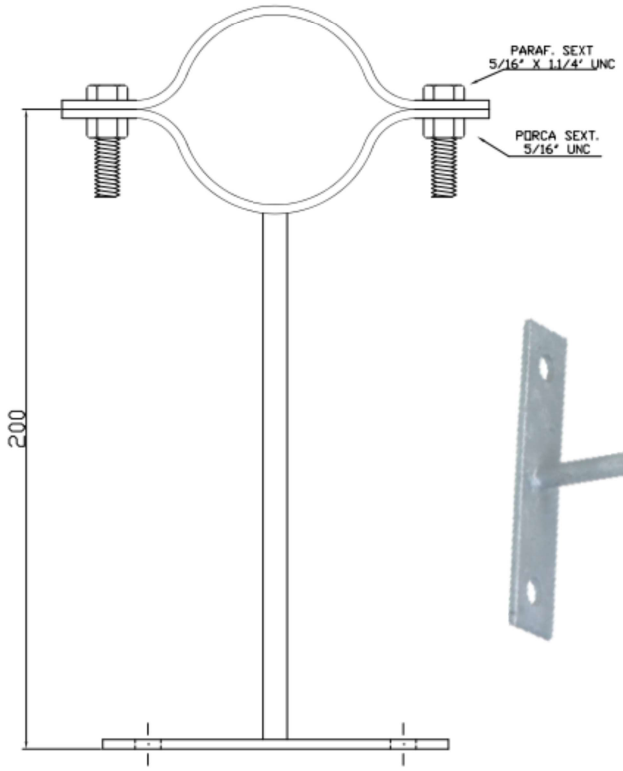

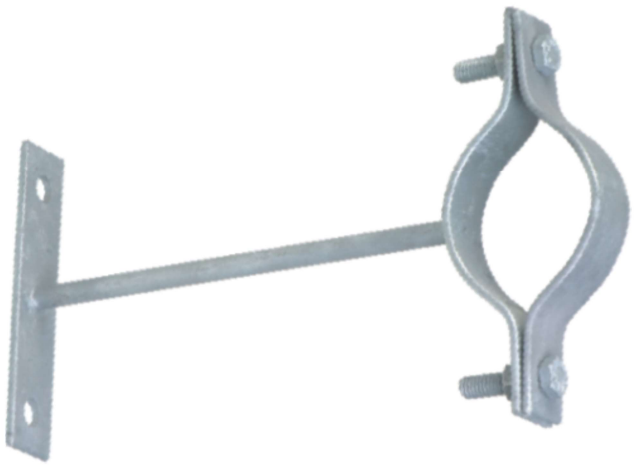

Produto:
Abracadeira para eletroduto Ø2" H=200mm em Aço Galvanizado à Fogo.

Código:
TEL-120

Descritivo Técnico:
Abracadeira para eletroduto Ø2" com altura H=200mm em Aço Galvanizado à Fogo.
Parafuso sextavado 5/16" X 11/4" UNC
Porcas 5/16" UNC

Utilização:
Solução desenvolvida pela Termotécnica Para-raios para segurar o eletrodutos em paredes, platibandas, etc. O apoio deve ser aparafusado na parede junto com o eletroduto. Detalhes de instalação em www.tel.com.br

Peso: 0,380 Kg

Norma:
NBR 5419:2015-3

FICHA TÉCNICA DE PRODUTO

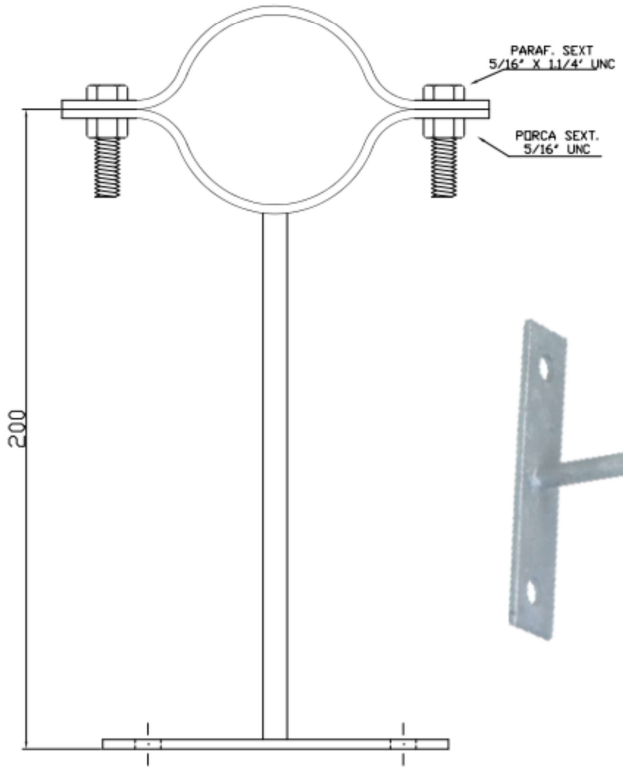

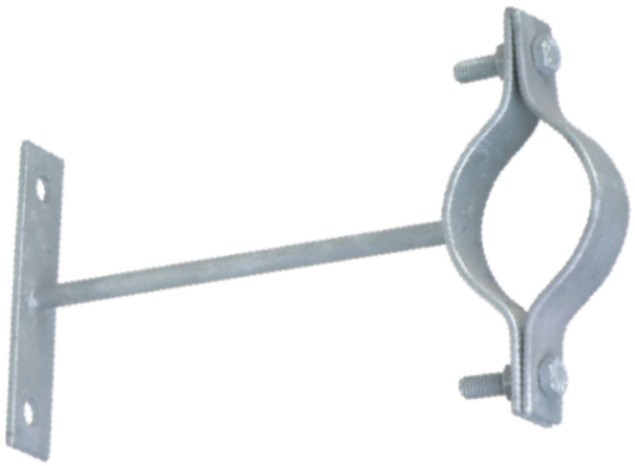

Produto:
Abracadeira para eletroduto Ø1.1/2" H=200mm em Aço Galvanizado à Fogo.

Código:
TEL-122

Descritivo Técnico:
Abracadeira para eletroduto Ø1.1/2" com altura H=200mm em Aço Galvanizado à Fogo.
Parafuso sextavado 5/16" X 11/4" UNC
Porcas 5/16" UNC

Utilização:
Solução desenvolvida pela Termotécnica Para-raios para segurar o eletrodutos em paredes, platibandas, etc. O apoio deve ser aparafusado na parede junto com o eletroduto. Detalhes de instalação em www.tel.com.br

Peso: 0,365 Kg

Norma:
NBR 5419:2015-3